Azionamenti vettoriali per motori a passo a 2 fasi

error less servo efficient else technology®
by Ever Elettronica

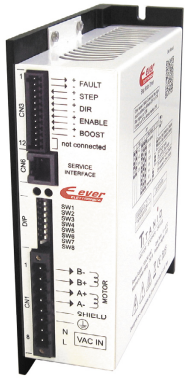

TITANIO
VECTOR - STEPPER - DRIVES

GARANZIA 3 ANNI

LW3A

Azionamenti Titanio

√ Alimentazione da rete 230 Vac

√ Rilevamento stallo motore sensorless

√ Seriale di servizio SCI integrata per la configurazione ed il debug dei parametri via software

√ Protezioni cortocircuito motore, fasi aperte, sovra e sotto tensione e temperatura

Caratteristiche

Specifiche

MODELLI

Codice	Alimentazione	Corrente massima	Tipologia motori
LW3A9030	100 ÷ 240 Vac	3,0 Arms	2 fasi

INGRESSI OPTOISOLATI
4 ingressi digitali 5-24 Vcc NPN, PNP oppure Line-Driver

USCITA OPTOISOLATA
1 uscita digitale 24 Vcc - 400 mA PNP/NPN per segnalazione stato

RISOLUZIONE PASSO
Passo pieno, ½, ¼, 1/8, 1/2.5, 1/5, 1/10 configurabili via dip-switches ed altre risoluzioni di passo possono essere definite via software

INTERFACCIA SCI
Seriale di servizio SCI per configurazione dei parametri e debug in real time

PROTEZIONI DI SICUREZZA
Sovra/Sotto-tensione, Sovra Corrente, Sovra Temperatura, Cortocircuito Fase/Fase e Fase/Terra

VISUALIZZAZIONE STATO
3 led con guidaluce: (verde e rosso/giallo)

TEMPERATURE
operative da 0°C a 40°C, di stoccaggio da -25°C a 55°C

UMIDITA'
5% ÷ 85%

CLASSE DI PROTEZIONE
IP20

Controllo vettoriale

La regolazione sinusoidale con tecnologia "else" mantiene costante la coppia del motore consentendo dei movimenti fluidi e silenziosi.

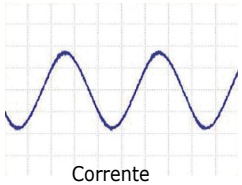

Corrente

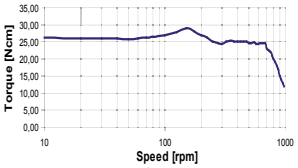

Coppia

√ Fluidità di movimento

√ Silenziosità di rotazione

√ Basse emissioni EM

√ Smorzamento delle risonanze software

√ Riduzione delle temperature del motore

Modalità di Controllo

Passo & Direzione

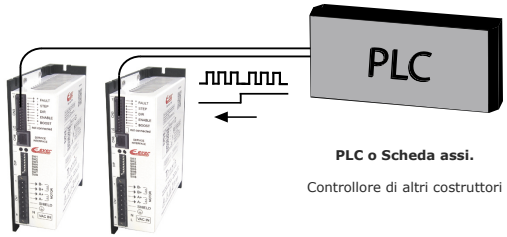

PLC o Scheda assi.

Controllore di altri costruttori

- Impostazione del valore della corrente tramite dip-switches
- Selezione dell'angolo di passo tramite dip-switches.
  Per mantenere la compatibilità con gli azionamenti tradizionali, gli angoli di passo vengono emulati via software, la regolazione di corrente è sempre sinusoidale.

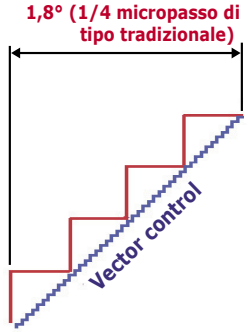

- Possibilità di selezionare cinque funzioni utente:

1 - abilitazione del riconoscimento dello stallo motore
Leggendo la BEMF del motore, gli azionamenti LW3 riconoscono la perdita di passo senza encoder, segnalando lo stato di allarme con l'uscita digitale di Fault ed una sequenza Led.

2 - modalità di controllo Passo / Direzione o Clock-Up / Clock-Down.

3 - attivazione o disattivazione dell'ingresso di Enable.

4 - riduzione automatica della corrente a motore fermo tramite software

ever e-MOTION SOLUTIONS

EVER Motion Solutions srl
Via del Commercio, 2/4 -9/11
Loc. S. Grato - Z.I.
26900 - LODI (LO) - Italy
Tel. 0039 0371 412318 - Fax 0039 0371 412367
email infoever@everelettronica.it
www.everelettronica.it

Connessione ingressi

Connessione per segnali di Passo e Direzione standard

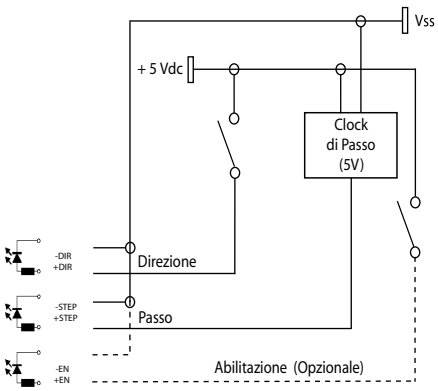

Connessione per segnali di Clock-Up & Clock-Down

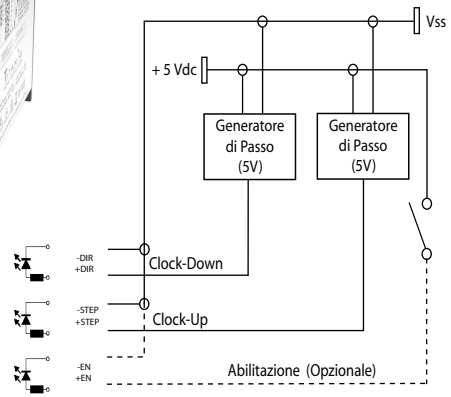

Dati Meccanici

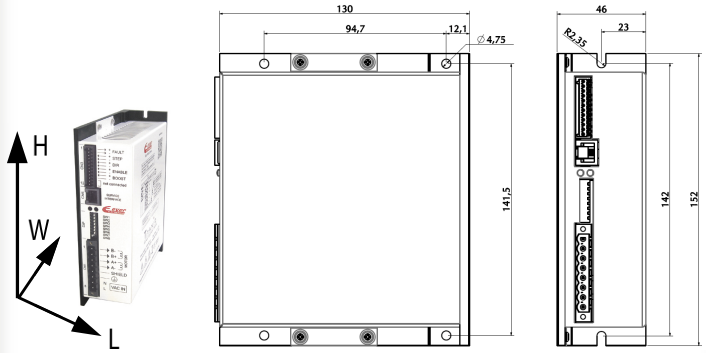

Modelli	Dimensioni (mm)			Peso (g.)
	H	L	W	
LW3A9030N2A1-00	152,0	46,0	130,0	800

Informazioni per Ordini degli Azionamenti LW3A

Codice d'ordine	Potenza		Risorse di Sistema		
Versioni	**Alimentazione**	**Corrente**	**Ingressi Digitali**	**Uscite Digitali**	**Kit Software**
Azionamenti Serie LW3A: Modelli 9030					
LW3A9030N2A1-00	100 ÷ 240 Vac	0,0 ÷ 3,0 Arms (0,0 ÷ 4,2 Apeak)	4 optoisolati 5-24Vcc compatibili NPN oppure PNP oppure Line Driver	1 optoisolata 24 Vcc 400 mA PNP o NPN per FAULT	LW3A9_SERV10-SL